簡単雨水リサイクル

RainSorter®

レ・イ・ン・ソー・ター

『レイン・ソーター』は、家屋の竪樋に取付け、屋根に降った雨水を集水する装置。
集水面のゴミ、初期雨水の汚れを含んだ雨水をソートし、貯水槽にきれいな水を送ります。

雨水は本来、蒸留水でとてもきれいなものです。大切な循環資源でもあり、いのちの源です。
自前の水源「雨水」を植物への散水、トイレの流し水、車などの洗浄水、洗濯水、風呂水、非常用水に
植物にもやさしい・・・塩素の入った水道水と違い、窒素分があるからミネラルの吸収を促進します。

シングルろ過タイプ

□価格：6,800円

- 雨水の利用用途により２種類のろ過タイプを用意。
- 竪樋に取付けた「分流部」により、雨水に混入したゴミを粗目スクリーンによって除去しながら雨水を集めます。
- ダブルろ過タイプは、家屋壁面に設置した「ろ過トラップ」に、汚れた初期雨水が貯留され、細目スクリーンで二次ろ過することで澄んだ水にします。また、スクリーン下面でろ過するため上面で受けるより目詰まりがおこりにくい構造です。
- ごく少量の雨水は管壁をつたわって下水管へ流れる比率が高くなっており降雨強度の弱い初期の汚れた雨水の流入を押さえています。
- 「分流部」の取付位置を調整することにより貯水槽が満水時にはオーバーフロー機能をはたします。
- 貯水槽のメンテナンスを軽減します。
- プラスチックの樋であれば、日曜大工程度の作業で取付けが出来ます。

ダブルろ過タイプ

□価格：12,000円

実用新案登録第3066431号

取付け方法のいろいろ

A）オーバーフロー機能のある貯水槽に
ダブルろ過タイプを取付けた例

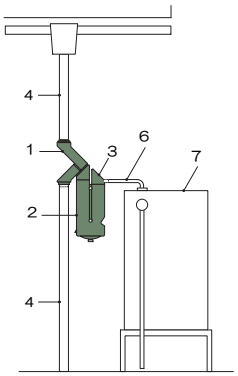

＊貯水槽より高い箇所に取付けます。

B）ポリバケツを貯水槽にして
シングルろ過タイプを取付けた例

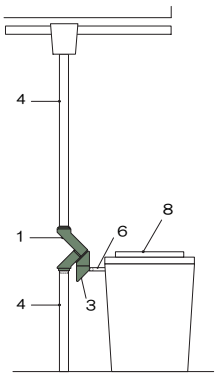

C）地下貯水槽に
シングルろ過タイプを取付けた例

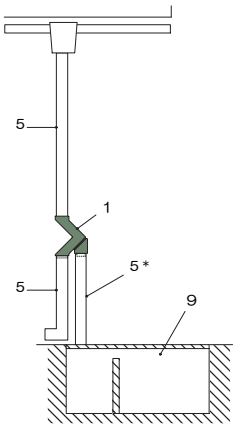

1　：分流部
2　：ろ過トラップ
3　：送水部

4　：小型径竪樋
5　：大型径竪樋
6　：送水ホース
7　：貯水槽（市販品）
8　：貯水槽（ポリバケツ）
9　：地下貯水槽

＊C）の分流部に取付ける樋（5＊）はφ65以上の樋を調整して取付。

販売元

製造元：NAP［すみだ異業種交流グループ　nova90　雨水プロジェクト］

お問合せ先：m-Do co.,ltd.［松本デザイン機構有限会社］
〒131-0033 東京都墨田区向島 5-17-10-502
TEL：03-3624-9542　　FAX：03-3624-9543
e-MAIL：rain@m-do.com　　ﾎｰﾑﾍﾟｰｼﾞ http://www.m-do.com/rain/

■水の流れ

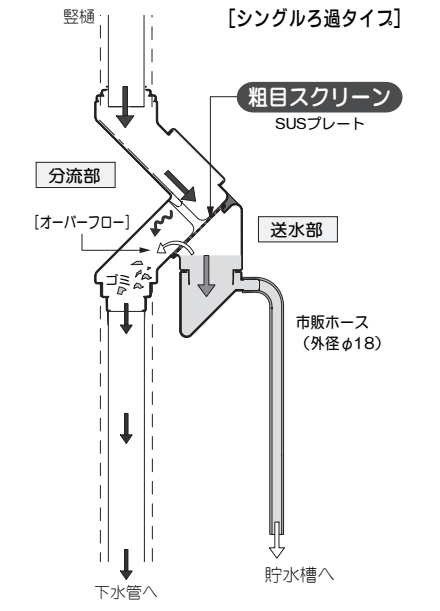

植物への散水用などに使える簡易ろ過タイプ。枯葉などの３ミリ以上のゴミの流入を防ぎ、水の腐敗を押さえます。

微細な塵埃もろ過し、貯水槽のメンテナンスを軽減します。トイレの洗浄水など蛇口にゴミが詰まることもなく、菜園へも安心して散水できます。

●レインソーターを通して貯水槽に送られる最大水量

シングルろ過タイプ：9〜10リットル／分

ダブルろ過タイプ　：8〜9リットル／分

＜満水までにかかる最短時間＞

例）200リットルタンク：20分から25分
　　１トンタンク　　：１時間30分〜２時間

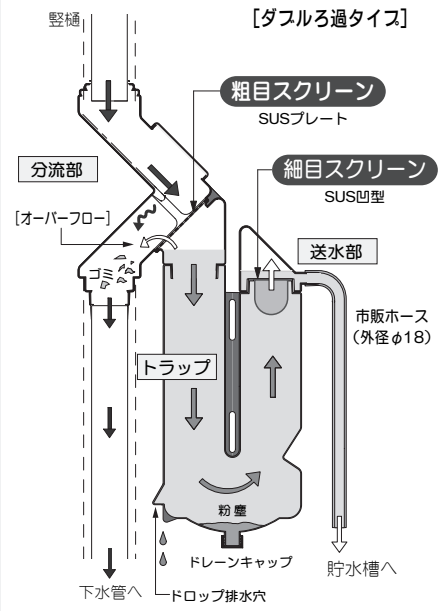

■取付の手順

取付高さ・樋径の確認

▼

竪樋のカット
（樋径φ55以外は分流部①を加工）

▼

分流部①を樋に取付

▼

トラップ取付金具⑩の取付

▼

トラップ⑥と分流部①をセット固定
［ダブルろ過タイプのみ］

▼

くさび⑤を差し込む

▼

送水部④にホースを取付

▼

ホースを貯水槽にセット
【完　了】

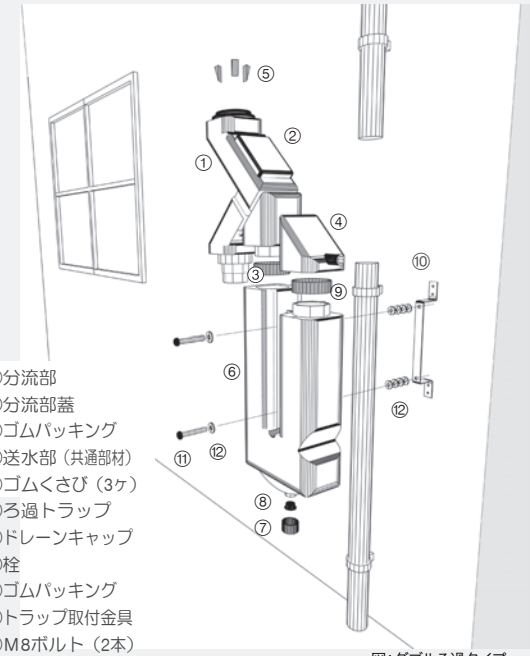

図:ダブルろ過タイプ

【取付けの調整の例】

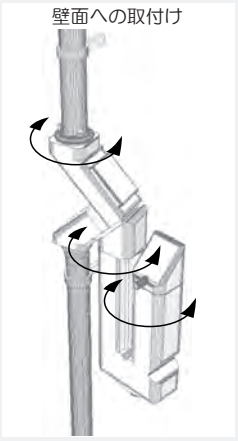

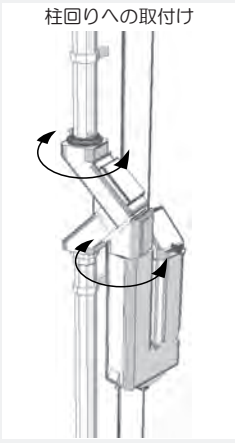

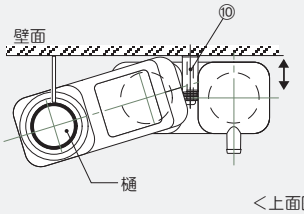

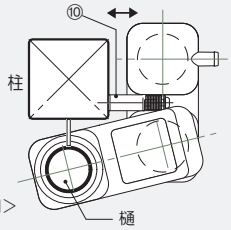

・「レインソーター」にオーバーフローの機能を持たせる場合

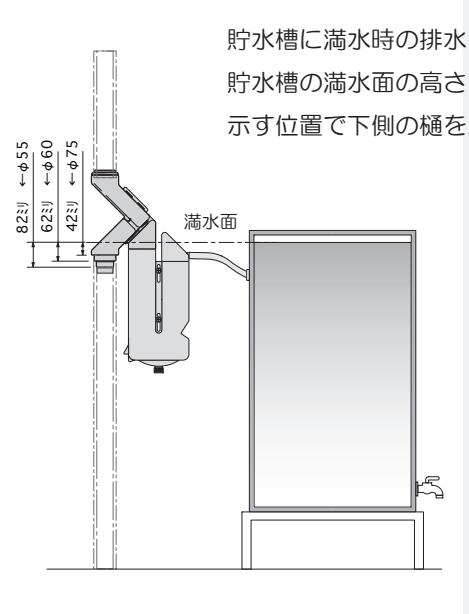

貯水槽に満水時の排水口がない場合、分流部①の取付位置は、貯水槽の満水面の高さを測り、左図のように樋の径毎に図中に示す位置で下側の樋をカットします。樋カットの幅は、樋径により295ミリ（φ55）、275ミリ（φ60）253ミリ（φ75）となります。

＊詳細は別途、取付説明書に記載しております。

■材　質

本　体：高密度ポリエチレン
粗目スクリーン：SUS304
細目スクリーン：テトロン

雨水タンクの必要条件

1．藻の発生を防ぐため、日光を遮断できる素材であること。
2．埃や虫の混入が防止できること。
3．内部の沈殿物が除去できること。
　ダブルろ過タイプを使用すれば、埃の浸入もわずかで、メンテナンスが容易になります。
4．ボウフラの発生を防ぐため、密閉できること。